Łożysko wrzecionowe 70USS35 A21.0/IL UKF

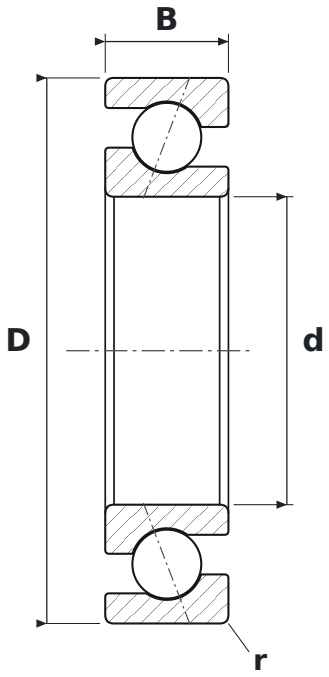

WYMIARY

d	średnica wewnętrzna	**35 mm**
D	średnica zewnętrzna	**62 mm**
B	szerokość	**14 mm**
r	promień krawędzi (min.)	**1 mm**

PARAMETRY

Producent	**UKF**
Symbol producenta	**70USS35 A21.0/IL**
r min – promień krawędzi	**1 mm**
Elementy toczne	**łożysko kulkowe jednorzędowe**
Kąt działania	**21°**
Cechy	**Napięcie wstępne lekkie (L)**
Nośność dynamiczna C	**18,1 kN**
Nośność statyczna C0	**13,4 kN**
Prędkość graniczna	**19 500 obr/min**
Masa	**0,15 kg**