Łożysko wrzecionowe 70USS40 A21.0/IM UKF

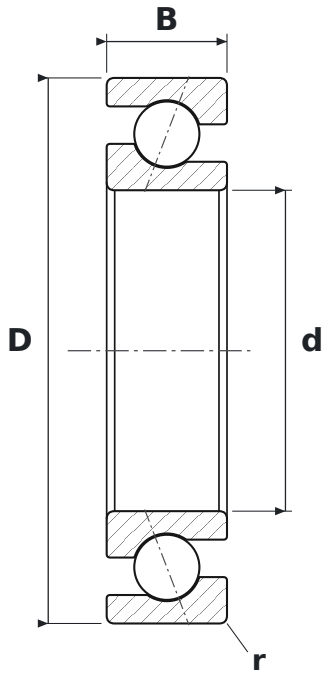

WYMIARY

d	średnica wewnętrzna	**40 mm**
D	średnica zewnętrzna	**68 mm**
B	szerokość	**15 mm**
r	promień krawędzi (min.)	**1 mm**

PARAMETRY

Producent	**UKF**
Symbol producenta	**70USS40 A21.0/IM**
r min – promień krawędzi	**1 mm**
Elementy toczne	**łożysko kulkowe jednorzędowe**
Kąt działania	**21°**
Cechy	**Napięcie wstępne średnie (M)**
Nośność dynamiczna C	**18,5 kN**
Nośność statyczna C0	**13,7 kN**
Prędkość graniczna	**17 000 obr/min**
Masa	**0,18 kg**