Łożysko wrzecionowe 70USSC20 A21.0/IM UKF

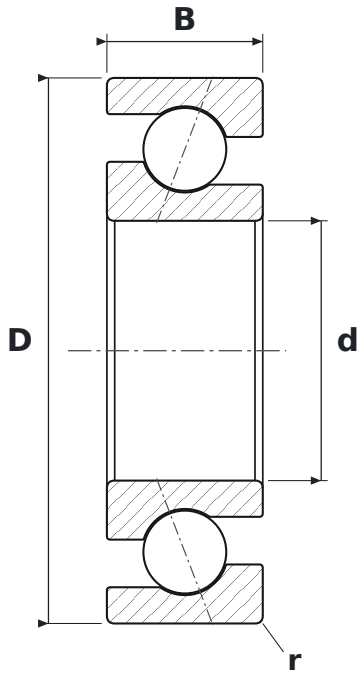

WYMIARY

d	średnica wewnętrzna	**20 mm**
D	średnica zewnętrzna	**42 mm**
B	szerokość	**12 mm**
r	promień krawędzi (min.)	**0,6 mm**

PARAMETRY

Producent	**UKF**
Symbol producenta	**70USSC20 A21.0/IM**
r min – promień krawędzi	**0,6 mm**
Elementy toczne	**łożysko kulkowe jednorzędowe**
Kąt działania	**21°**
Cechy	**Napięcie wstępne średnie (M)**
Nośność dynamiczna C	**7,56 kN**
Nośność statyczna C0	**3,52 kN**
Prędkość graniczna	**42 000 obr/min**
Masa	**0,06 kg**