Łożysko wrzecionowe 70USSC25 A21.0/IL UKF

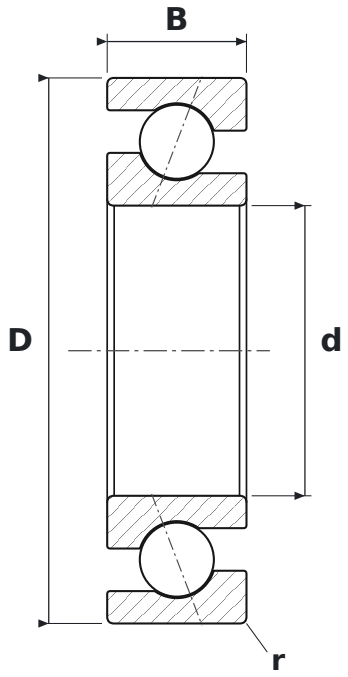

WYMIARY

d	średnica wewnętrzna	**25 mm**
D	średnica zewnętrzna	**47 mm**
B	szerokość	**12 mm**
r	promień krawędzi (min.)	**0,6 mm**

PARAMETRY

Producent	**UKF**
Symbol producenta	**70USSC25 A21.0/IL**
r min – promień krawędzi	**0,6 mm**
Elementy toczne	**łożysko kulkowe jednorzędowe**
Kąt działania	**21°**
Cechy	**Napięcie wstępne lekkie (L)**
Nośność dynamiczna C	**9,38 kN**
Nośność statyczna C0	**4,51 kN**
Prędkość graniczna	**36 400 obr/min**
Masa	**0,07 kg**