Łożysko wrzecionowe 719UHC20 A15.0/0L UKF

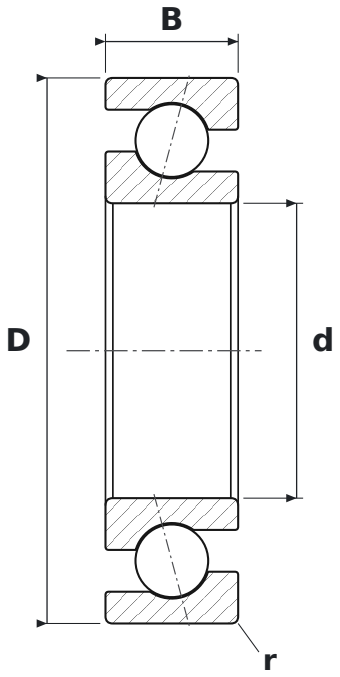

WYMIARY

d	średnica wewnętrzna	**20 mm**
D	średnica zewnętrzna	**37 mm**
B	szerokość	**9 mm**
r	promień krawędzi (min.)	**0,5 mm**

CO ZNACZY OZNACZENIE 719UHC20 A15.0/0L

A15	kąt działania 15°
0	klasa dokładności pierścienia lepsza niż ISO P2 (ABEC 9); zapis „0/l” = pierścień wewnętrzny / zewnętrzny
0	klasa dokładności pierścienia lepsza niż ISO P2 (ABEC 9); zapis „0/l” = pierścień wewnętrzny / zewnętrzny
L	napięcie wstępne lekkie

PARAMETRY

Producent	**UKF**
Symbol producenta	**719UHC20 A15.0/0L**
r min – promień krawędzi	**0,5 mm**
Elementy toczne	**łożysko kulkowe jednorzędowe**
Kąt działania	**15°**
Nośność dynamiczna C	**3,61 kN**
Nośność statyczna C0	**1,82 kN**
Prędkość graniczna	**70 810 obr/min**
Masa	**0,04 kg**