Łożysko wrzecionowe 719UHS25 A15.I/1L UKF

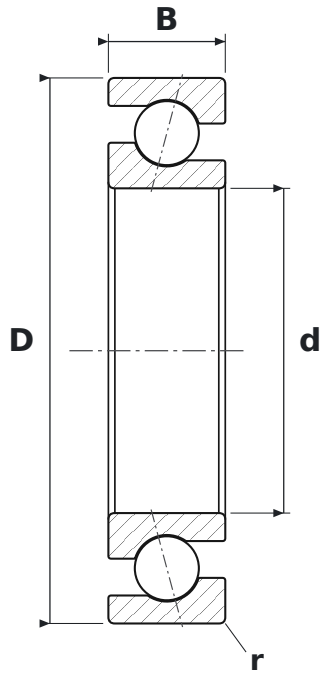

WYMIARY

d	średnica wewnętrzna	**25 mm**
D	średnica zewnętrzna	**42 mm**
B	szerokość	**9 mm**
r	promień krawędzi (min.)	**0,5 mm**

CO ZNACZY OZNACZENIE 719UHS25 A15.I/1L

A15	kąt działania 15°
I	klasa dokładności pierścienia lepsza niż ISO P4 (ABEC 7); zapis „I/1” = pierścień wewnętrzny / zewnętrzny
1	klasa dokładności pierścienia lepsza niż ISO P5 (ABEC 5); zapis „I/1” = pierścień wewnętrzny / zewnętrzny
L	napięcie wstępne lekkie

PARAMETRY

Producent	**UKF**
Symbol producenta	**719UHS25 A15.I/1L**
r min – promień krawędzi	**0,5 mm**
Elementy toczne	**łożysko kulkowe jednorzędowe**
Kąt działania	**15°**
Nośność dynamiczna C	**5,49 kN**
Nośność statyczna C0	**3,9 kN**
Prędkość graniczna	**50 200 obr/min**
Masa	**0,04 kg**