Łożysko wrzecionowe 719USO25 A21.I/IM UKF

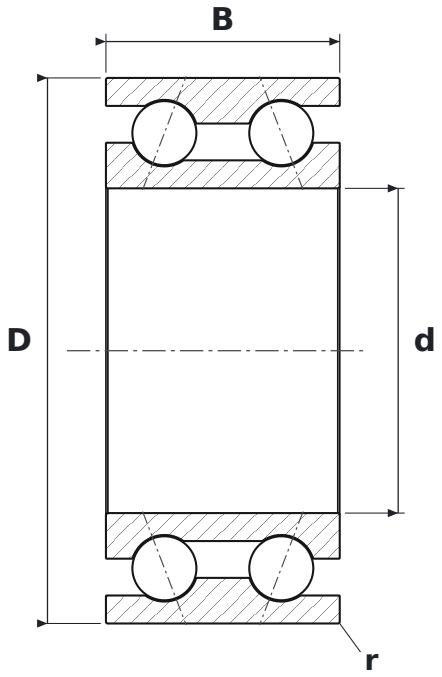

WYMIARY

d	średnica wewnętrzna	**25 mm**
D	średnica zewnętrzna	**42 mm**
B	szerokość	**18 mm**
r	promień krawędzi (min.)	**0,15 mm**

CO ZNACZY OZNACZENIE 719USO25 A21.I/IM

A21	kąt działania 21°
I	klasa dokładności pierścienia lepsza niż ISO P4 (ABEC 7); zapis „I/1” = pierścień wewnętrzny / zewnętrzny
I	klasa dokładności pierścienia lepsza niż ISO P4 (ABEC 7); zapis „I/1” = pierścień wewnętrzny / zewnętrzny
M	napięcie wstępne średnie

PARAMETRY

Producent	**UKF**
Symbol producenta	**719USO25 A21.I/IM**
r min – promień krawędzi	**0,15 mm**
Elementy toczne	**łożysko kulkowe dwurzędowe**
Kąt działania	**21°**
Nośność dynamiczna C	**13,2 kN**
Nośność statyczna C0	**9,8 kN**
Prędkość graniczna	**26 500 obr/min**
Masa	**0,08 kg**