Spindle bearing 719USOC20 A21.0/IS UKF

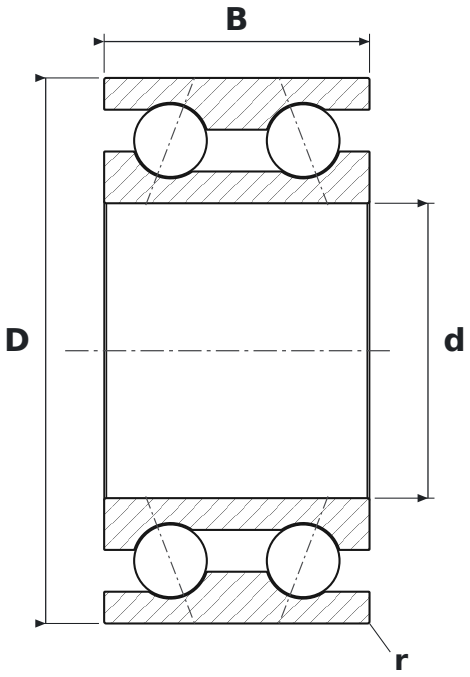

DIMENSIONS

d	bore diameter	**20 mm**
D	outside diameter	**37 mm**
B	width	**18 mm**
r	chamfer dimension (min.)	**0.15 mm**

WHAT 719USOC20 A21.0/IS MEANS

A21	kąt działania 21°
0	klasa dokładności pierścienia lepsza niż ISO P2 (ABEC 9); zapis „0/I” = pierścień wewnętrzny / zewnętrzny
I	klasa dokładności pierścienia lepsza niż ISO P4 (ABEC 7); zapis „I/1” = pierścień wewnętrzny / zewnętrzny
S	napięcie wstępne mocne

SPECIFICATIONS

Manufacturer	**UKF**
Manufacturer designation	**719USOC20 A21.0/IS**
r min – chamfer dimension	**0.15 mm**
Rolling elements	**double-row ball bearing**
Contact angle	**21°**
Basic dynamic load rating C	**8.82 kN**
Basic static load rating C0	**4.51 kN**
Limiting speed	**43,400 r/min**
Mass	**0.06 kg**