Łożysko wrzecionowe 719USOC20 A21.I/1S UKF

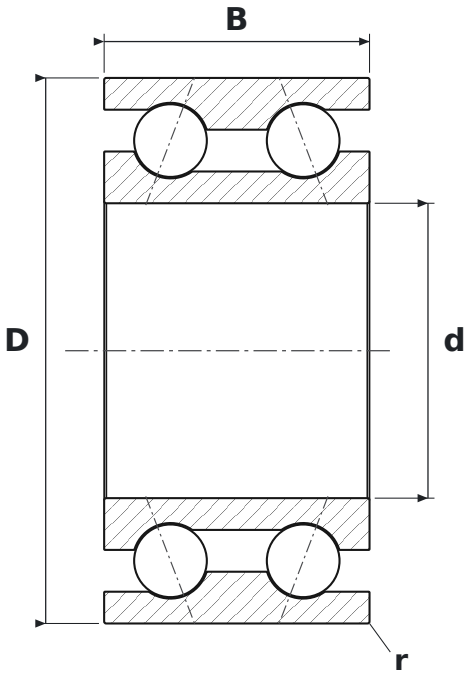

WYMIARY

d	średnica wewnętrzna	**20 mm**
D	średnica zewnętrzna	**37 mm**
B	szerokość	**18 mm**
r	promień krawędzi (min.)	**0,15 mm**

CO ZNACZY OZNACZENIE 719USOC20 A21.I/1S

A21	kąt działania 21°
I	klasa dokładności pierścienia lepsza niż ISO P4 (ABEC 7); zapis „I/1” = pierścień wewnętrzny / zewnętrzny
1	klasa dokładności pierścienia lepsza niż ISO P5 (ABEC 5); zapis „I/1” = pierścień wewnętrzny / zewnętrzny
S	napięcie wstępne mocne

PARAMETRY

Producent	**UKF**
Symbol producenta	**719USOC20 A21.I/1S**
r min – promień krawędzi	**0,15 mm**
Elementy toczne	**łożysko kulkowe dwurzędowe**
Kąt działania	**21°**
Nośność dynamiczna C	**8,82 kN**
Nośność statyczna C0	**4,51 kN**
Prędkość graniczna	**43 400 obr/min**
Masa	**0,06 kg**