# Łożysko wrzecionowe 719USOC30 A21.I/IS UKF

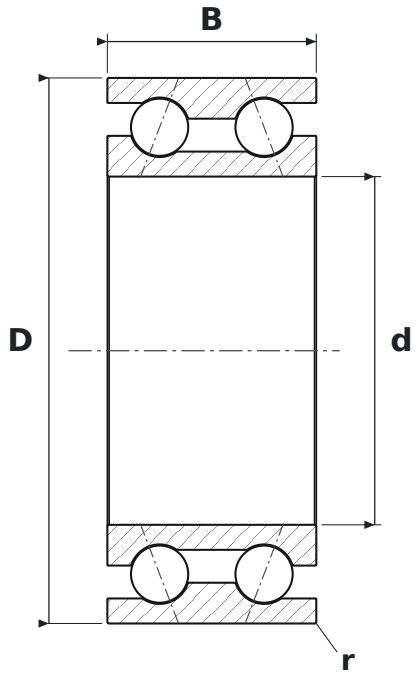


## WYMIARY

| | | |
|---|---|---|
| **d** | średnica wewnętrzna | **30 mm** |
| **D** | średnica zewnętrzna | **47 mm** |
| **B** | szerokość | **18 mm** |
| **r** | promień krawędzi (min.) | **0,15 mm** |

## CO ZNACZY OZNACZENIE 719USOC30 A21.I/IS

| | |
|---|---|
| **A21** | kąt działania 21° |
| **I** | klasa dokładności pierścienia lepsza niż ISO P4 (ABEC 7); zapis „I/1” = pierścień wewnętrzny / zewnętrzny |
| **I** | klasa dokładności pierścienia lepsza niż ISO P4 (ABEC 7); zapis „I/1” = pierścień wewnętrzny / zewnętrzny |
| **S** | napięcie wstępne mocne |

## PARAMETRY

| | |
|---|---|
| Producent | **UKF** |
| Symbol producenta | **719USOC30 A21.I/IS** |
| r min – promień krawędzi | **0,15 mm** |
| Elementy toczne | **łożysko kulkowe dwurzędowe** |
| Kąt działania | **21°** |
| Nośność dynamiczna C | **9,87 kN** |
| Nośność statyczna C0 | **6,27 kN** |
| Prędkość graniczna | **32 200 obr/min** |
| Masa | **0,08 kg** |