CASTOMER

**DATASHEET**

# Spindle bearing 719USOC35 A21.0/IS UKF

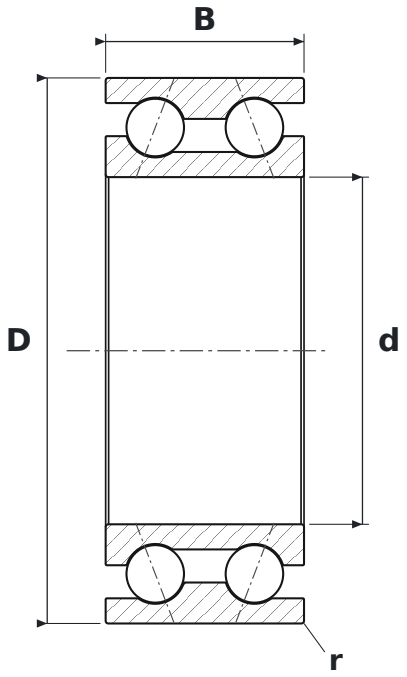


## DIMENSIONS

| | | |
|---|---|---|
| **d** | bore diameter | **35 mm** |
| **D** | outside diameter | **55 mm** |
| **B** | width | **20 mm** |
| **r** | chamfer dimension (min.) | **0.3 mm** |

## WHAT 719USOC35 A21.0/IS MEANS

| | |
|---|---|
| **A21** | kąt działania 21° |
| **0** | klasa dokładności pierścienia lepsza niż ISO P2 (ABEC 9); zapis „0/I” = pierścień wewnętrzny / zewnętrzny |
| **I** | klasa dokładności pierścienia lepsza niż ISO P4 (ABEC 7); zapis „I/1” = pierścień wewnętrzny / zewnętrzny |
| **S** | napięcie wstępne mocne |

## SPECIFICATIONS

| | |
|---|---|
| Manufacturer | **UKF** |
| Manufacturer designation | **719USOC35 A21.0/IS** |
| r min – chamfer dimension | **0.3 mm** |
| Rolling elements | **double-row ball bearing** |
| Contact angle | **21°** |
| Basic dynamic load rating C | **16.1 kN** |
| Basic static load rating C0 | **10.34 kN** |
| Limiting speed | **27,300 r/min** |
| Mass | **0.13 kg** |