Łożysko wrzecionowe 719USOC35 A21.I/1M UKF

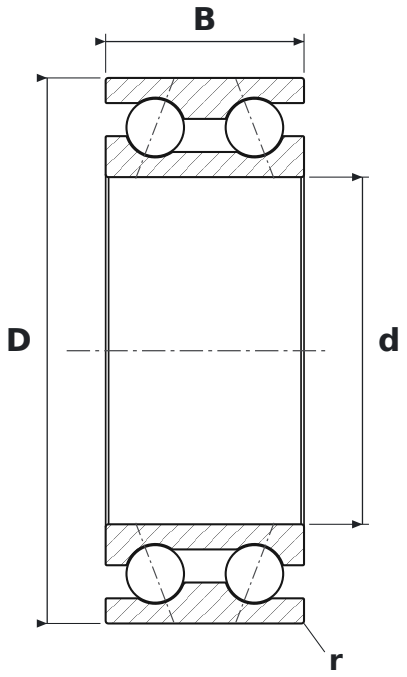

WYMIARY

d	średnica wewnętrzna	**35 mm**
D	średnica zewnętrzna	**55 mm**
B	szerokość	**20 mm**
r	promień krawędzi (min.)	**0,3 mm**

CO ZNACZY OZNACZENIE 719USOC35 A21.I/1M

A21	kąt działania 21°
I	klasa dokładności pierścienia lepsza niż ISO P4 (ABEC 7); zapis „I/1” = pierścień wewnętrzny / zewnętrzny
1	klasa dokładności pierścienia lepsza niż ISO P5 (ABEC 5); zapis „I/1” = pierścień wewnętrzny / zewnętrzny
M	napięcie wstępne średnie

PARAMETRY

Producent	**UKF**
Symbol producenta	**719USOC35 A21.I/1M**
r min – promień krawędzi	**0,3 mm**
Elementy toczne	**łożysko kulkowe dwurzędowe**
Kąt działania	**21°**
Nośność dynamiczna C	**16,1 kN**
Nośność statyczna C0	**10,34 kN**
Prędkość graniczna	**27 300 obr/min**
Masa	**0,13 kg**