Łożysko wrzecionowe 719USOC40 A21.0/IM UKF

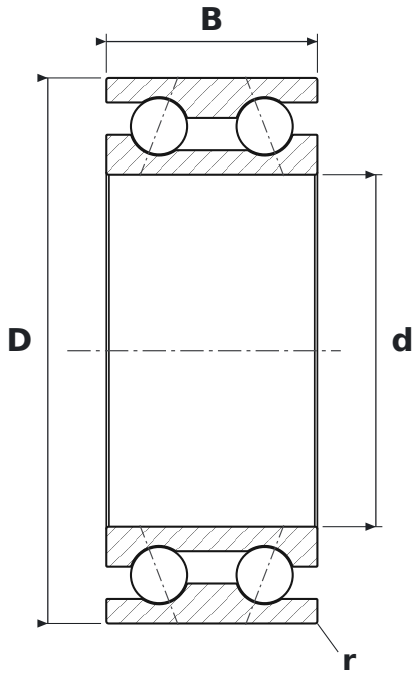

WYMIARY

d	średnica wewnętrzna	**40 mm**
D	średnica zewnętrzna	**62 mm**
B	szerokość	**24 mm**
r	promień krawędzi (min.)	**0,3 mm**

CO ZNACZY OZNACZENIE 719USOC40 A21.0/IM

A21	kąt działania 21°
0	klasa dokładności pierścienia lepsza niż ISO P2 (ABEC 9); zapis „0/I” = pierścień wewnętrzny / zewnętrzny
I	klasa dokładności pierścienia lepsza niż ISO P4 (ABEC 7); zapis „I/1” = pierścień wewnętrzny / zewnętrzny
M	napięcie wstępne średnie

PARAMETRY

Producent	**UKF**
Symbol producenta	**719USOC40 A21.0/IM**
r min – promień krawędzi	**0,3 mm**
Elementy toczne	**łożysko kulkowe dwurzędowe**
Kąt działania	**21°**
Nośność dynamiczna C	**17,01 kN**
Nośność statyczna C0	**11,88 kN**
Prędkość graniczna	**23 800 obr/min**
Masa	**0,19 kg**