Spindle bearing 719USS17 A21.I/1L UKF

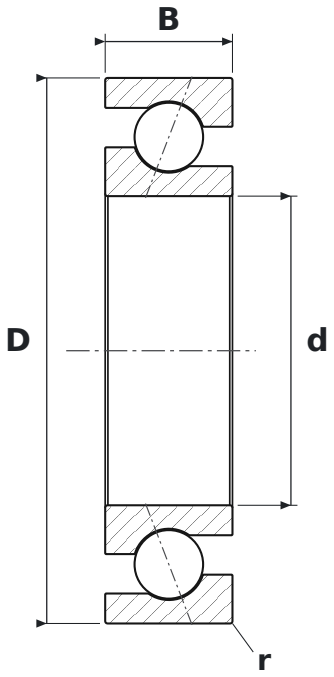

DIMENSIONS

d	bore diameter	**17 mm**
D	outside diameter	**30 mm**
B	width	**7 mm**
r	chamfer dimension (min.)	**0.15 mm**

WHAT 719USS17 A21.I/1L MEANS

A21	kąt działania 21°
I	klasa dokładności pierścienia lepsza niż ISO P4 (ABEC 7); zapis „I/1” = pierścień wewnętrzny / zewnętrzny
1	klasa dokładności pierścienia lepsza niż ISO P5 (ABEC 5); zapis „I/1” = pierścień wewnętrzny / zewnętrzny
L	napięcie wstępne lekkie

SPECIFICATIONS

Manufacturer	**UKF**
Manufacturer designation	**719USS17 A21.I/1L**
r min – chamfer dimension	**0.15 mm**
Rolling elements	**single-row ball bearing**
Contact angle	**21°**
Basic dynamic load rating C	**4.8 kN**
Basic static load rating C0	**2.8 kN**
Limiting speed	**40,000 r/min**
Mass	**0.02 kg**