Łożysko samonastawne (wkład) 1017-16 G RHP

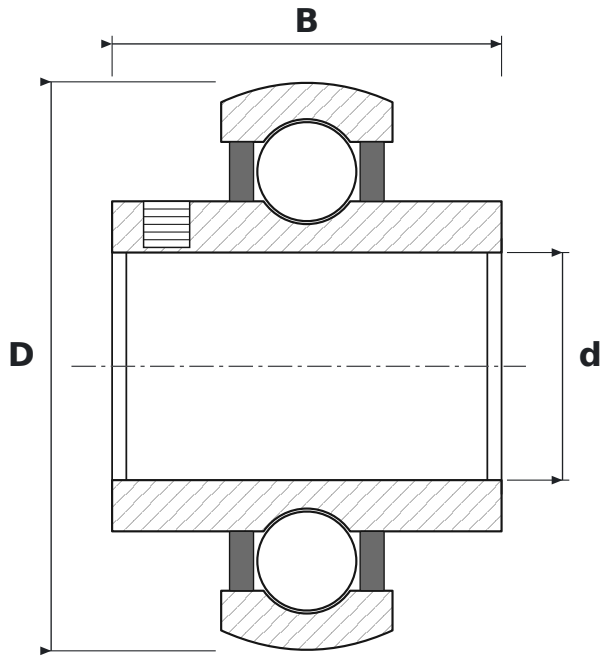

WYMIARY

d	średnica wewnętrzna	**16 mm**
D	średnica zewnętrzna	**40 mm**
B	szerokość pierścienia wewnętrznego	**27,38 mm**

PARAMETRY

Producent	**RHP**
Symbol producenta	**1017-16 G**
Elementy toczne	**łożysko kulkowe jednorzędowe**
Uszczelnienie	**otwarte – bez uszczelnień**
Luz promieniowy	**CN – normalny**