Łożysko samonastawne (wkład) 1230-30 ECG RHP

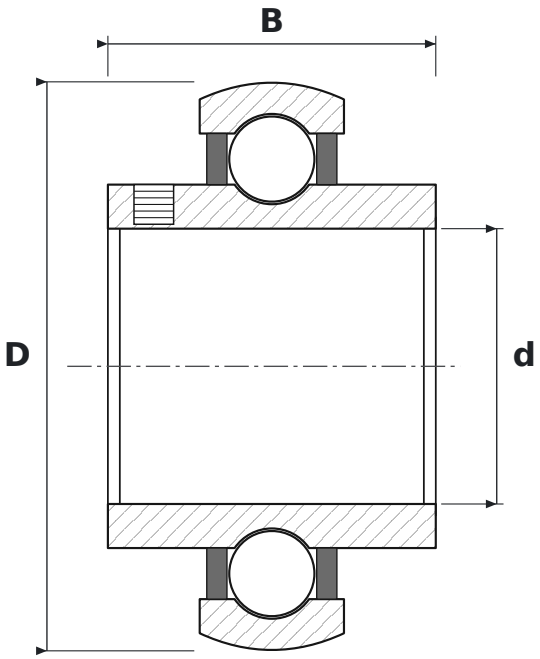

WYMIARY

d	średnica wewnętrzna	**30 mm**
D	średnica zewnętrzna	**62 mm**
B	szerokość pierścienia wewnętrznego	**35,73 mm**

PARAMETRY

Producent	**RHP**
Symbol producenta	**1230-30 ECG**
Elementy toczne	**łożysko kulkowe jednorzędowe**
EC	**wykonanie wzmocnione EC, więcej wałeczków (SKF)**
Uszczelnienie	**otwarte – bez uszczelnień**
Luz promieniowy	**CN – normalny**