Łożysko samonastawne (wkład) 203 NPPB INA

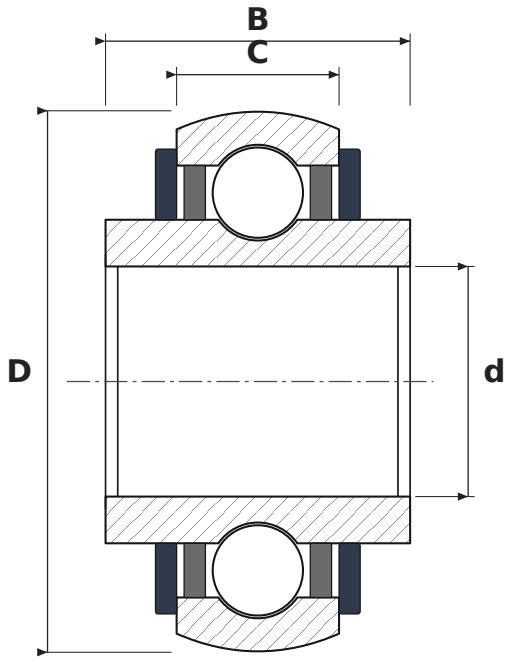

WYMIARY

d	średnica wewnętrzna	**17 mm**
D	średnica zewnętrzna	**40 mm**
B	szerokość pierścienia wewnętrznego	**22,5 mm**
C	szerokość pierścienia zewnętrznego	**12 mm**

PARAMETRY

Producent	**INA**
Symbol producenta	**203 NPPB**
B – szerokość pierścienia wewnętrznego	**22,5 mm**
C – szerokość pierścienia zewnętrznego	**12 mm**
Elementy toczne	**łożysko kulkowe jednorzędowe**
2RS	**uszczelnienia gumowe stykowe, dwustronne**
B	**kąt działania 40°**
Luz promieniowy	**CN – normalny**
Nośność dynamiczna C	**10,1 kN**
Nośność statyczna C0	**4,75 kN**