Łożysko samonastawne (wkład) 203-NPPB ZEN

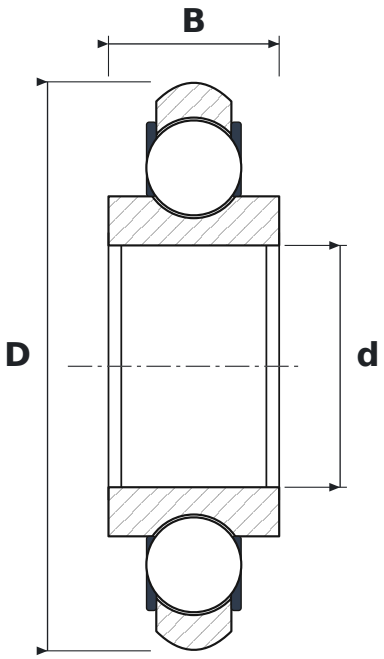

WYMIARY

d	średnica wewnętrzna	**17 mm**
D	średnica zewnętrzna	**40 mm**
B	szerokość pierścienia wewnętrznego	**12 mm**

PARAMETRY

Producent	**ZEN**
Symbol producenta	**203-NPPB**
Elementy toczne	**łożysko kulkowe jednorzędowe**
2RS	**uszczelnienia stykowe z gumy syntetycznej, dwustronne (od −20 do +110 °C)**
B	**kąt działania 40°**
Luz promieniowy	**CN – normalny**