Łożysko samonastawne (wkład) 205 KRR NKE

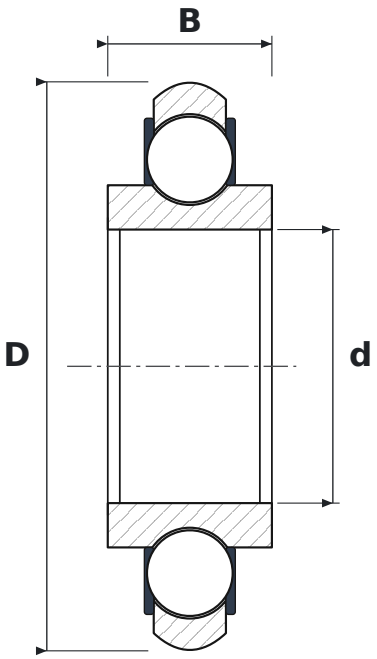

WYMIARY

d	średnica wewnętrzna	**25 mm**
D	średnica zewnętrzna	**52 mm**
B	szerokość pierścienia wewnętrznego	**15 mm**

PARAMETRY

Producent	**NKE**
Symbol producenta	**205 KRR**
Elementy toczne	**łożysko kulkowe jednorzędowe**
K	**otwór stożkowy, zbieżność 1:12**
Uszczelnienie	**otwarte – bez uszczelnień**
Luz promieniowy	**CN – normalny**
Masa	**0,12 kg**