Łożysko samonastawne (wkład) 209 NPPB NKE

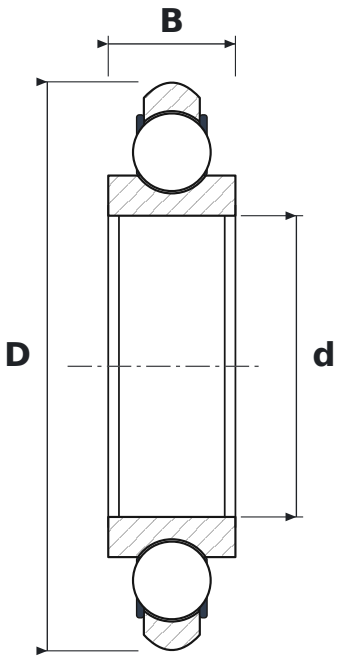

WYMIARY

d	średnica wewnętrzna	**45 mm**
D	średnica zewnętrzna	**85 mm**
B	szerokość pierścienia wewnętrznego	**19 mm**

PARAMETRY

Producent	**NKE**
Symbol producenta	**209 NPPB**
Elementy toczne	**łożysko kulkowe jednorzędowe**
2RS	**uszczelnienia gumowe stykowe, dwustronne**
B	**kąt działania 40°**
Luz promieniowy	**CN – normalny**
Masa	**0,41 kg**