Insert bearing 209-XL-NPP-B-C3 INA

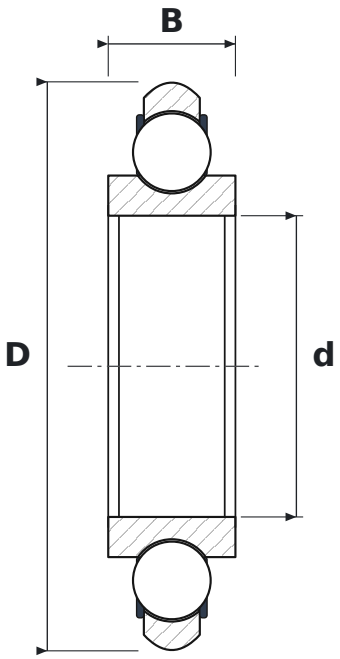

DIMENSIONS

d	bore diameter	**45 mm**
D	outside diameter	**85 mm**
B	inner ring width	**19 mm**

WHAT 209-XL-NPP-B-C3 MEANS

XL	jakość X-life – mniejsza chropowatość i większa dokładność geometryczna bieżni, wyższa nośność i trwałość
B	40° contact angle
C3	radial clearance greater than normal

SPECIFICATIONS

Manufacturer	**INA**
Manufacturer designation	**209-XL-NPP-B-C3**
Rolling elements	**single-row ball bearing**