Łożysko samonastawne (wkład) AELS205 NSK

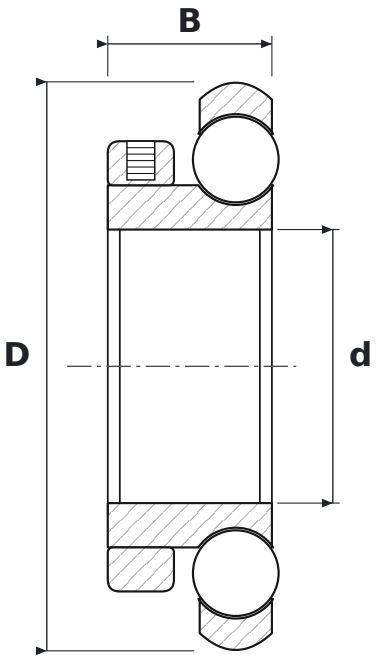

WYMIARY

d	średnica wewnętrzna	**25 mm**
D	średnica zewnętrzna	**52 mm**
B	szerokość pierścienia wewnętrznego	**15 mm**

PARAMETRY

Producent	**NSK**
Symbol producenta	**AELS205**
Elementy toczne	**łożysko kulkowe jednorzędowe**
Uszczelnienie	**otwarte – bez uszczelnień**
Luz promieniowy	**CN – normalny**
Masa	**0,228 kg**