Łożysko samonastawne (wkład) AS203 ZEN

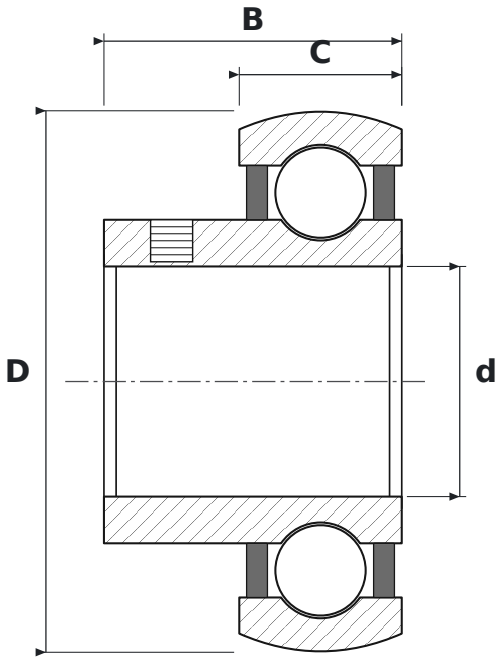

WYMIARY

d	średnica wewnętrzna	**17 mm**
D	średnica zewnętrzna	**40 mm**
B	szerokość pierścienia wewnętrznego	**22 mm**
C	szerokość pierścienia zewnętrznego	**12 mm**

PARAMETRY

Producent	**ZEN**
Symbol producenta	**AS203**
C – szerokość pierścienia zewnętrznego	**12 mm**
Elementy toczne	**łożysko kulkowe jednorzędowe**
Uszczelnienie	**otwarte – bez uszczelnień**
Luz promieniowy	**CN – normalny**