# Łożysko samonastawne (wkład) G208-NPP-B INA

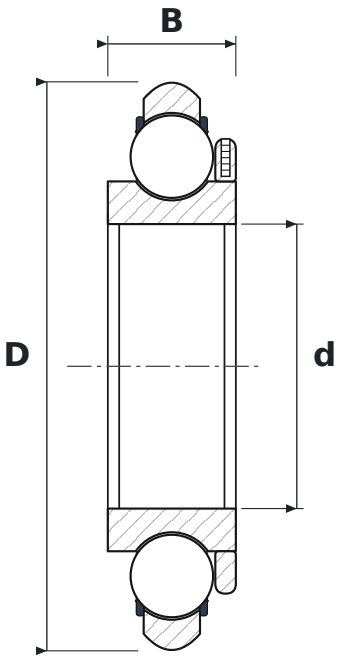


## WYMIARY

| | | |
|---|---|---|
| **d** | średnica wewnętrzna | **40 mm** |
| **D** | średnica zewnętrzna | **80 mm** |
| **B** | szerokość pierścienia wewnętrznego | **18 mm** |

## PARAMETRY

| | |
|---|---|
| Producent | **INA** |
| Symbol producenta | **G208-NPP-B** |
| Elementy toczne | **łożysko kulkowe jednorzędowe** |
| 2RS | **uszczelnienia gumowe stykowe, dwustronne** |
| B | **kąt działania 40°** |
| Luz promieniowy | **CN – normalny** |