Łożysko samonastawne (wkład) M-UC209 D1 NTN

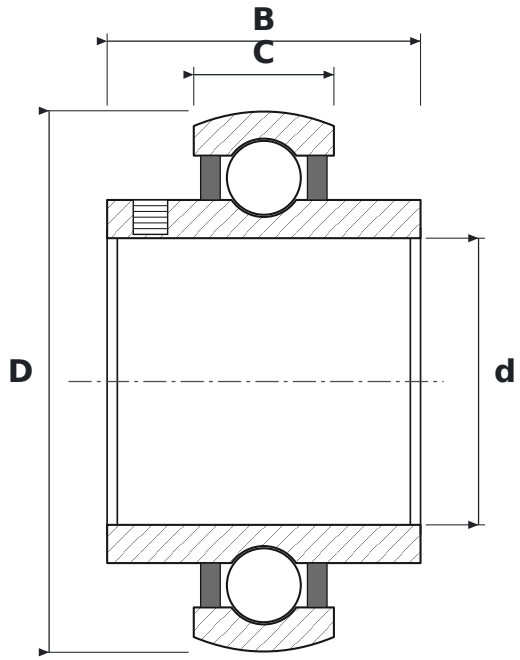

WYMIARY

d	średnica wewnętrzna	**45 mm**
D	średnica zewnętrzna	**85 mm**
B	szerokość pierścienia wewnętrznego	**49,2 mm**
C	szerokość pierścienia zewnętrznego	**22 mm**

PARAMETRY

Producent	**NTN**
Symbol producenta	**M-UC209 D1**
C – szerokość pierścienia zewnętrznego	**22 mm**
Elementy toczne	**łożysko kulkowe jednorzędowe**
Luz promieniowy	**CN – normalny**