Łożysko samonastawne (wkład) SB203 KOYO

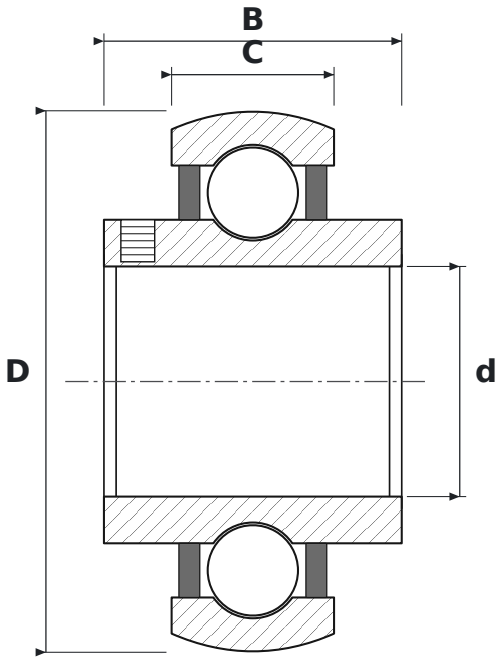

WYMIARY

d	średnica wewnętrzna	**17 mm**
D	średnica zewnętrzna	**40 mm**
B	szerokość pierścienia wewnętrznego	**22 mm**
C	szerokość pierścienia zewnętrznego	**12 mm**

PARAMETRY

Producent	**KOYO**
Symbol producenta	**SB203**
C – szerokość pierścienia zewnętrznego	**12 mm**
Elementy toczne	**łożysko kulkowe jednorzędowe**
Uszczelnienie	**otwarte – bez uszczelnień**
Luz promieniowy	**CN – normalny**