Łożysko samonastawne (wkład) UC207 NKE

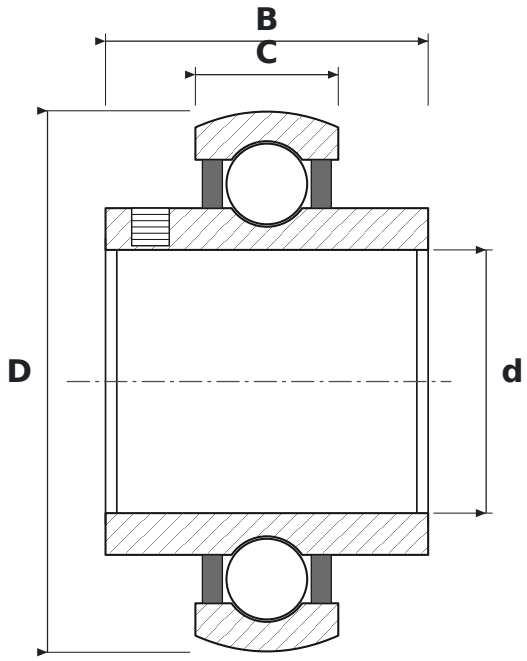

WYMIARY

d	średnica wewnętrzna	**35 mm**
D	średnica zewnętrzna	**72 mm**
B	szerokość pierścienia wewnętrznego	**42,9 mm**
C	szerokość pierścienia zewnętrznego	**19 mm**

PARAMETRY

Producent	**NKE**
Symbol producenta	**UC207**
C – szerokość pierścienia zewnętrznego	**19 mm**
Elementy toczne	**łożysko kulkowe jednorzędowe**
Uszczelnienie	**otwarte – bez uszczelnień**
Luz promieniowy	**CN – normalny**