# Łożysko samonastawne (wkład) UC209 TIMKEN

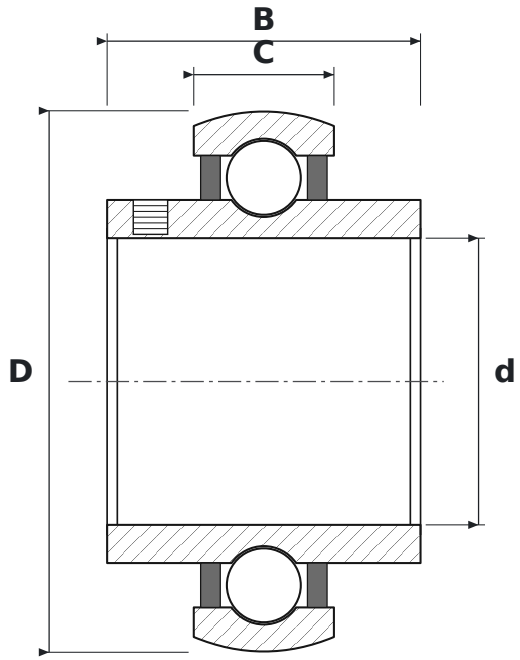


## WYMIARY

| | | |
|---|---|---|
| **d** | średnica wewnętrzna | **45 mm** |
| **D** | średnica zewnętrzna | **85 mm** |
| **B** | szerokość pierścienia wewnętrznego | **49,2 mm** |
| **C** | szerokość pierścienia zewnętrznego | **22 mm** |

## PARAMETRY

| | |
|---|---|
| Producent | **TIMKEN** |
| Symbol producenta | **UC209** |
| C – szerokość pierścienia zewnętrznego | **22 mm** |
| Elementy toczne | **łożysko kulkowe jednorzędowe** |
| Uszczelnienie | **otwarte – bez uszczelnień** |
| Luz promieniowy | **CN – normalny** |