Łożysko samonastawne (wkład) UC209 G2 SNR

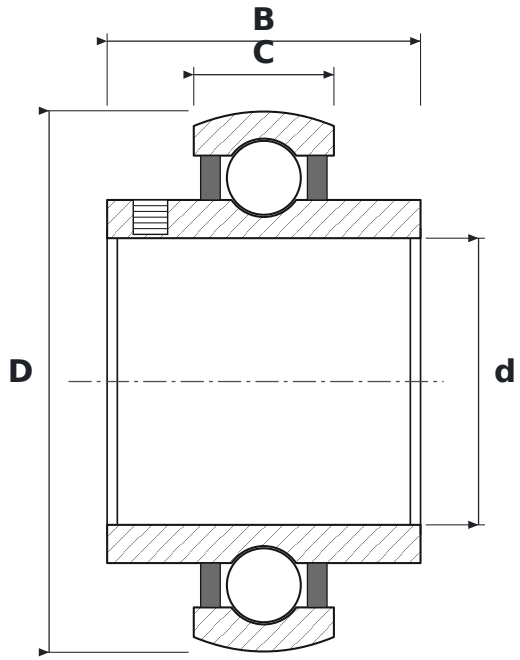

WYMIARY

d	średnica wewnętrzna	**45 mm**
D	średnica zewnętrzna	**85 mm**
B	szerokość pierścienia wewnętrznego	**49,2 mm**
C	szerokość pierścienia zewnętrznego	**22 mm**

PARAMETRY

Producent	**SNR**
Symbol producenta	**UC209 G2**
C – szerokość pierścienia zewnętrznego	**22 mm**
Elementy toczne	**łożysko kulkowe jednorzędowe**
Uszczelnienie	**otwarte – bez uszczelnień**
Luz promieniowy	**CN – normalny**
Masa	**0,694 kg**