Łożysko samonastawne (wkład) US206 NKE

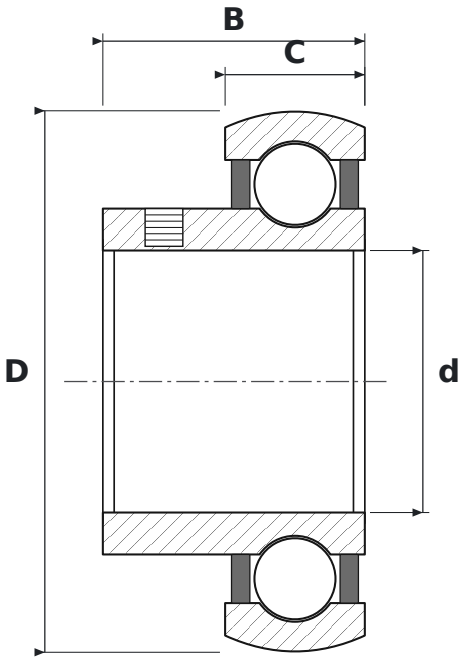

WYMIARY

d	średnica wewnętrzna	**30 mm**
D	średnica zewnętrzna	**62 mm**
B	szerokość pierścienia wewnętrznego	**30 mm**
C	szerokość pierścienia zewnętrznego	**16 mm**

PARAMETRY

Producent	**NKE**
Symbol producenta	**US206**
B – szerokość pierścienia wewnętrznego	**30 mm**
C – szerokość pierścienia zewnętrznego	**16 mm**
Elementy toczne	**łożysko kulkowe jednorzędowe**
Uszczelnienie	**otwarte – bez uszczelnień**
Luz promieniowy	**CN – normalny**