Łożysko samonastawne (wkład) US210 G2 SNR

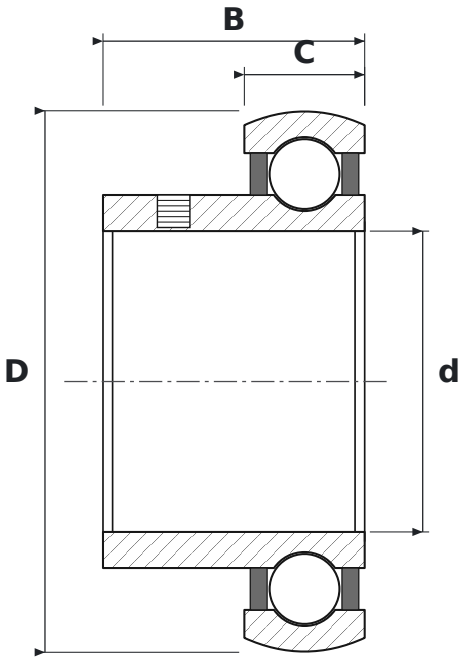

WYMIARY

d	średnica wewnętrzna	**50 mm**
D	średnica zewnętrzna	**90 mm**
B	szerokość pierścienia wewnętrznego	**43,5 mm**
C	szerokość pierścienia zewnętrznego	**20 mm**

PARAMETRY

Producent	**SNR**
Symbol producenta	**US210 G2**
C – szerokość pierścienia zewnętrznego	**20 mm**
Elementy toczne	**łożysko kulkowe jednorzędowe**
Uszczelnienie	**otwarte – bez uszczelnień**
Luz promieniowy	**CN – normalny**