Łożysko samonastawne (wkład) XG208 NPPB SKF

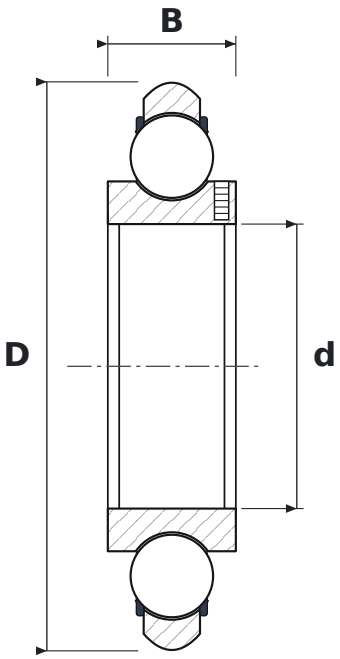

WYMIARY

d	średnica wewnętrzna	**40 mm**
D	średnica zewnętrzna	**80 mm**
B	szerokość pierścienia wewnętrznego	**18 mm**

PARAMETRY

Producent	**SKF**
Symbol producenta	**XG208 NPPB**
Elementy toczne	**łożysko kulkowe jednorzędowe**
2RS	**uszczelnienia gumowe stykowe, dwustronne**
B	**kąt działania 40°**
Luz promieniowy	**CN – normalny**