Łożysko samonastawne (wkład) YAT208 ZEN

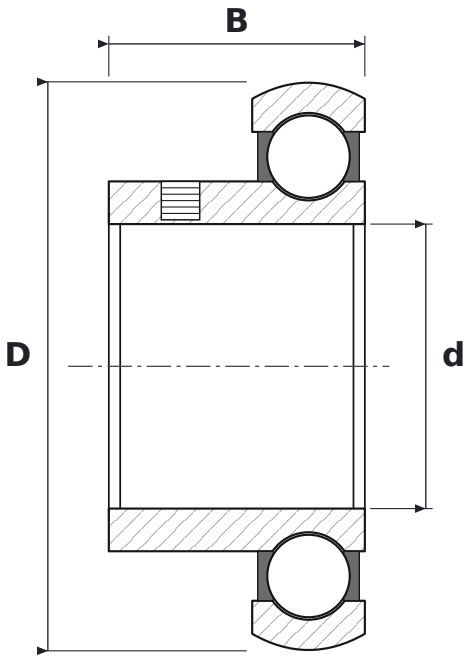

WYMIARY

d	średnica wewnętrzna	**40 mm**
D	średnica zewnętrzna	**80 mm**
B	szerokość pierścienia wewnętrznego	**36 mm**

PARAMETRY

Producent	**ZEN**
Symbol producenta	**YAT208**
Elementy toczne	**łożysko kulkowe jednorzędowe**
Uszczelnienie	**otwarte – bez uszczelnień**
Luz promieniowy	**CN – normalny**