Spindle bearing B7004 E2RSDTP4SUL FAG

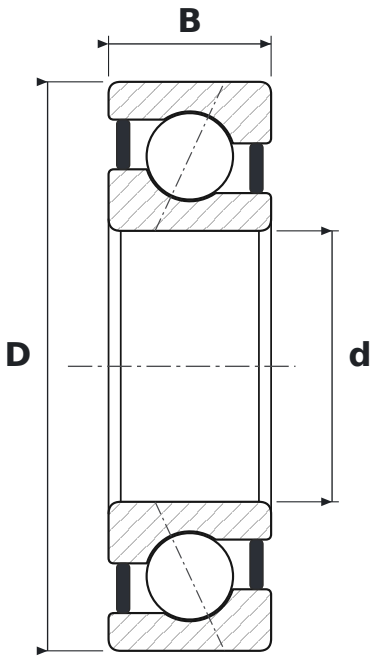

DIMENSIONS

d	bore diameter	**20 mm**
D	outside diameter	**42 mm**
B	width	**12 mm**

WHAT B7004 E2RSDTP4SUL MEANS

E	kąt działania 25°
2RSD	tarcze uszczelniające z obu stron
T	koszyk okienkowy masywny z tkaniny utwardzanej żywicą (tekstolit)
P4S	klasa dokładności P4S (standard Schaeffler) – lepsza niż P4 wg DIN 620
UL	wykonanie uniwersalne do montażu parami – para z lekkim napięciem wstępnym w układzie O i X

SPECIFICATIONS

Manufacturer	**FAG**
Manufacturer designation	**B7004 E2RSDTP4SUL**
Rolling elements	**single-row ball bearing**
Contact angle	**25°**