# Spindle bearing B7004 ETP4SUM FAG

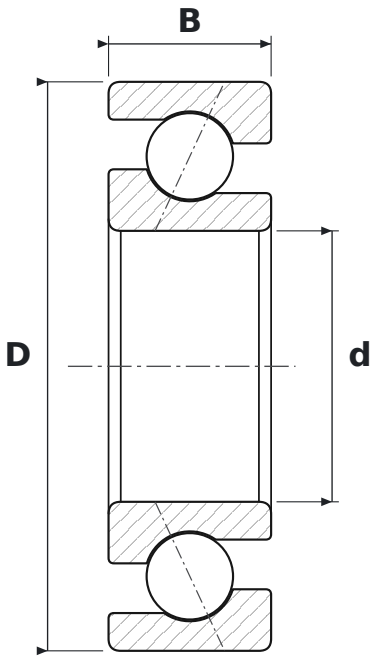


## DIMENSIONS

| | | |
|---|---|---|
| **d** | bore diameter | **20 mm** |
| **D** | outside diameter | **42 mm** |
| **B** | width | **12 mm** |

## WHAT B7004 ETP4SUM MEANS

| | |
|---|---|
| **E** | kąt działania 25° |
| **T** | koszyk okienkowy masywny z tkaniny utwardzanej żywicą (tekstolit) |
| **P4S** | klasa dokładności P4S (standard Schaeffler) – lepsza niż P4 wg DIN 620 |
| **UM** | łożysko pojedyncze uniwersalne, napięcie wstępne średnie |

## SPECIFICATIONS

| | |
|---|---|
| Manufacturer | **FAG** |
| Manufacturer designation | **B7004 ETP4SUM** |
| Rolling elements | **single-row ball bearing** |
| Contact angle | **25°** |