Łożysko wrzecionowe B7011-E-2RSD-T-P4S-UL FAG

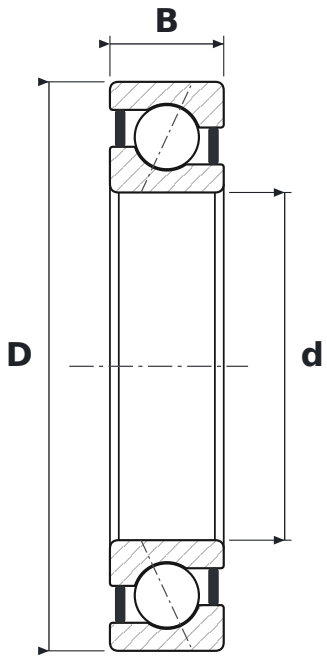

WYMIARY

d	średnica wewnętrzna	**55 mm**
D	średnica zewnętrzna	**90 mm**
B	szerokość	**18 mm**

CO ZNACZY OZNACZENIE B7011-E-2RSD-T-P4S-UL

E	kąt działania 25°
2RSD	tarcze uszczelniające z obu stron
T	koszyk okienkowy masywny z tkaniny utwardzanej żywicą (tekstolit)
P4S	klasa dokładności P4S (standard Schaeffler) – lepsza niż P4 wg DIN 620
UL	wykonanie uniwersalne do montażu parami – para z lekkim napięciem wstępnym w układzie O i X

PARAMETRY

Producent	**FAG**
Symbol producenta	**B7011-E-2RSD-T-P4S-UL**
Elementy toczne	**łożysko kulkowe jednorzędowe**
Kąt działania	**25°**