Łożysko wrzecionowe B7017 CTP4SDUL FAG

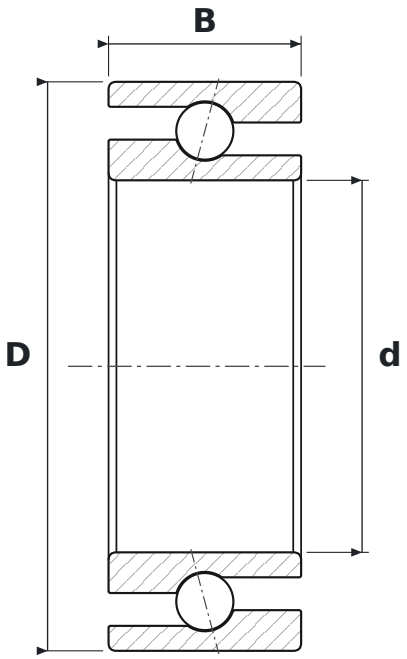

WYMIARY

d	średnica wewnętrzna	**85 mm**
D	średnica zewnętrzna	**130 mm**
B	szerokość	**44 mm**

CO ZNACZY OZNACZENIE B7017 CTP4SDUL

C	kąt działania 15°
T	koszyk okienkowy masywny z tkaniny utwardzanej żywicą (tekstolit)
P4S	klasa dokładności P4S (standard Schaeffler) – lepsza niż P4 wg DIN 620
DUL	zestaw 2 łożysk uniwersalnych, napięcie wstępne lekkie

PARAMETRY

Producent	**FAG**
Symbol producenta	**B7017 CTP4SDUL**
Elementy toczne	**łożysko kulkowe jednorzędowe**
Kąt działania	**15°**
Masa	**1,731 kg**