Spindle bearing B7024 CTP4SDUL FAG

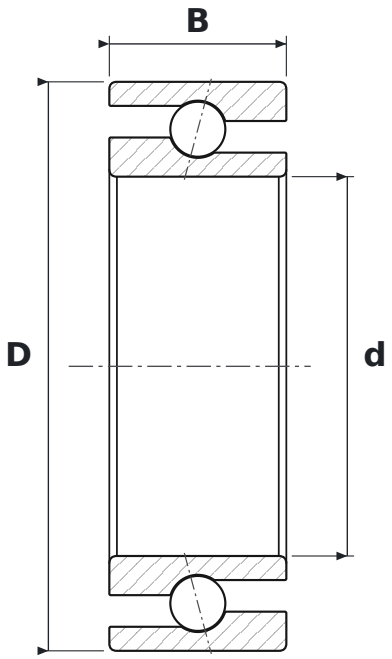

DIMENSIONS

d	bore diameter	**120 mm**
D	outside diameter	**180 mm**
B	width	**56 mm**

WHAT B7024 CTP4SDUL MEANS

C	kąt działania 15°
T	koszyk okienkowy masywny z tkaniny utwardzanej żywicą (tekstolit)
P4S	klasa dokładności P4S (standard Schaeffler) – lepsza niż P4 wg DIN 620
DUL	zestaw 2 łożysk uniwersalnych, napięcie wstępne lekkie

SPECIFICATIONS

Manufacturer	**FAG**
Manufacturer designation	**B7024 CTP4SDUL**
Rolling elements	**single-row ball bearing**
Contact angle	**15°**
Mass	**4.086 kg**