# Spindle bearing B7024 E2RSTP4SDUL FAG

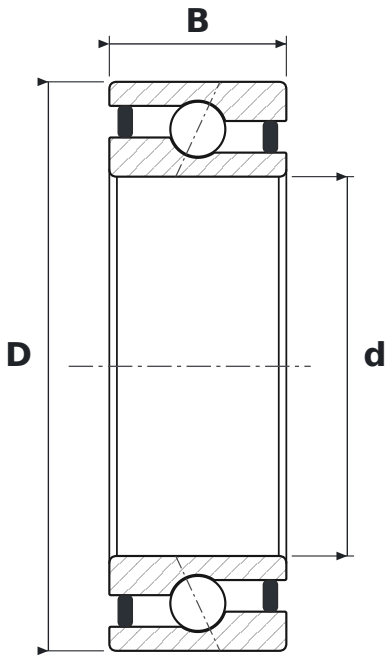


## DIMENSIONS

| | | |
|---|---|---|
| **d** | bore diameter | **120 mm** |
| **D** | outside diameter | **180 mm** |
| **B** | width | **56 mm** |

## WHAT B7024 E2RSTP4SDUL MEANS

| | |
|---|---|
| **E** | kąt działania 25° |
| **2RS** | contact rubber seals, both sides |
| **T** | koszyk okienkowy masywny z tkaniny utwardzanej żywicą (tekstolit) |
| **P4S** | klasa dokładności P4S (standard Schaeffler) – lepsza niż P4 wg DIN 620 |
| **DUL** | zestaw 2 łożysk uniwersalnych, napięcie wstępne lekkie |

## SPECIFICATIONS

| | |
|---|---|
| Manufacturer | **FAG** |
| Manufacturer designation | **B7024 E2RSTP4SDUL** |
| Rolling elements | **single-row ball bearing** |
| Contact angle | **25°** |