Łożysko wrzecionowe B71903 C2RSDTP4SUL FAG

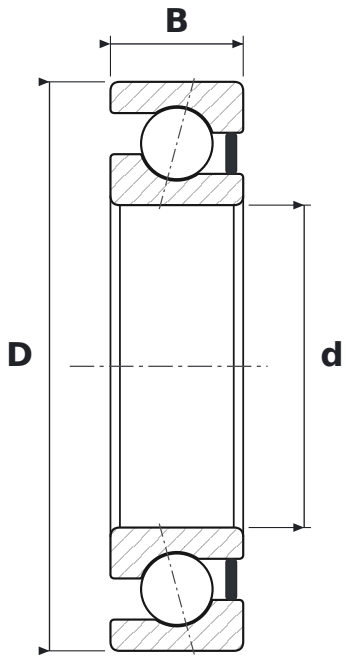

WYMIARY

d	średnica wewnętrzna	**17 mm**
D	średnica zewnętrzna	**30 mm**
B	szerokość	**7 mm**

CO ZNACZY OZNACZENIE B71903 C2RSDTP4SUL

C	kąt działania 15°
2RSD	tarcze uszczelniające z obu stron
T	koszyk okienkowy masywny z tkaniny utwardzanej żywicą (tekstolit)
P4S	klasa dokładności P4S (standard Schaeffler) – lepsza niż P4 wg DIN 620
UL	wykonanie uniwersalne do montażu parami – para z lekkim napięciem wstępnym w układzie O i X

PARAMETRY

Producent	**FAG**
Symbol producenta	**B71903 C2RSDTP4SUL**
Elementy toczne	**łożysko kulkowe jednorzędowe**
Kąt działania	**15°**