Spindle bearing B71905 CTP4SUM FAG

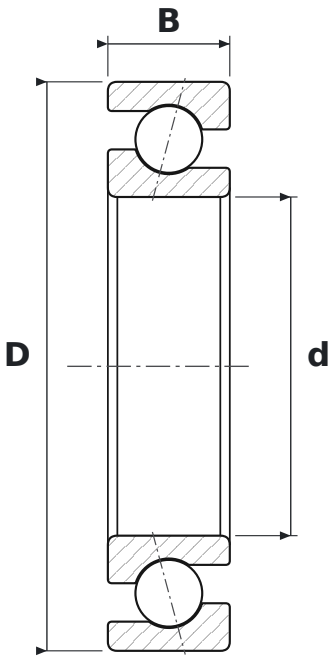

DIMENSIONS

d	bore diameter	**25 mm**
D	outside diameter	**42 mm**
B	width	**9 mm**

WHAT B71905 CTP4SUM MEANS

C	kąt działania 15°
T	koszyk okienkowy masywny z tkaniny utwardzanej żywicą (tekstolit)
P4S	klasa dokładności P4S (standard Schaeffler) – lepsza niż P4 wg DIN 620
UM	łożysko pojedyncze uniwersalne, napięcie wstępne średnie

SPECIFICATIONS

Manufacturer	**FAG**
Manufacturer designation	**B71905 CTP4SUM**
Rolling elements	**single-row ball bearing**
Contact angle	**15°**