# Łożysko wrzecionowe B71914 ETP4SDUL FAG

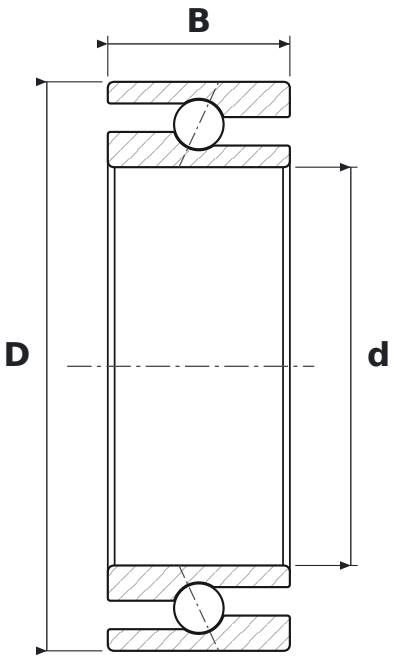


## WYMIARY

| | | |
|---|---|---|
| **d** | średnica wewnętrzna | **70 mm** |
| **D** | średnica zewnętrzna | **100 mm** |
| **B** | szerokość | **32 mm** |

## CO ZNACZY OZNACZENIE B71914 ETP4SDUL

| | |
|---|---|
| **E** | kąt działania 25° |
| **T** | koszyk okienkowy masywny z tkaniny utwardzanej żywicą (tekstolit) |
| **P4S** | klasa dokładności P4S (standard Schaeffler) – lepsza niż P4 wg DIN 620 |
| **DUL** | zestaw 2 łożysk uniwersalnych, napięcie wstępne lekkie |

## PARAMETRY

| | |
|---|---|
| Producent | **FAG** |
| Symbol producenta | **B71914 ETP4SDUL** |
| Elementy toczne | **łożysko kulkowe jednorzędowe** |
| Kąt działania | **25°** |