Łożysko wrzecionowe HC7010 ETP4SUL FAG

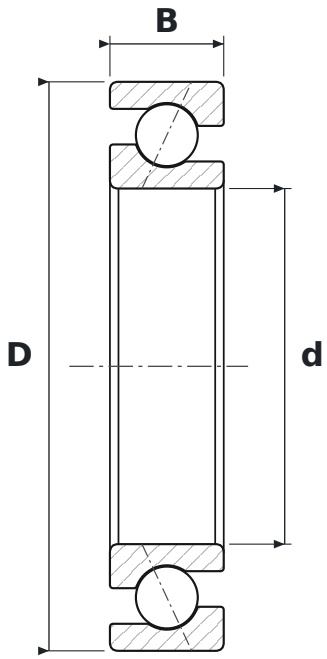

WYMIARY

d	średnica wewnętrzna	**50 mm**
D	średnica zewnętrzna	**80 mm**
B	szerokość	**16 mm**

PARAMETRY

Producent	**FAG**
Symbol producenta	**HC7010 ETP4SUL**
Elementy toczne	**łożysko kulkowe jednorzędowe**
Kąt działania	**25°**
HC70	**wysokoobrotowe z kulkami ceramicznymi, otwarte**
E	**kąt działania 25°**
T	**koszyk okienkowy z tkaniny bawełnianej, prowadzony na pierścieniu zewnętrznym**
P4S	**klasa dokładności P4S**
UL	**wykonanie uniwersalne – można łączyć w dowolnym układzie, w parze daje lekkie napięcie wstępne**
Uszczelnienie	**otwarte – bez uszczelnień**