Łożysko wrzecionowe HCS71903-E-T-P4S-UL FAG

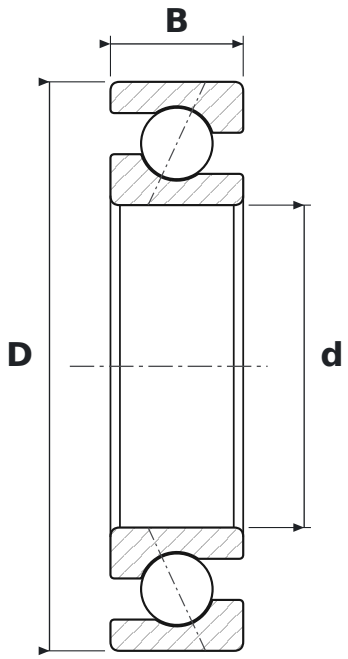

WYMIARY

d	średnica wewnętrzna	**17 mm**
D	średnica zewnętrzna	**30 mm**
B	szerokość	**7 mm**

CO ZNACZY OZNACZENIE HCS71903-E-T-P4S-UL

E	kąt działania 25°
T	koszyk okienkowy masywny z tkaniny utwardzanej żywicą (tekstolit)
P4S	klasa dokładności P4S (standard Schaeffler) – lepsza niż P4 wg DIN 620
UL	wykonanie uniwersalne do montażu parami – para z lekkim napięciem wstępnym w układzie O i X

PARAMETRY

Producent	**FAG**
Symbol producenta	**HCS71903-E-T-P4S-UL**
Elementy toczne	**łożysko kulkowe jednorzędowe**
Kąt działania	**25°**