Spindle bearing HS7001 CTP4SUL FAG

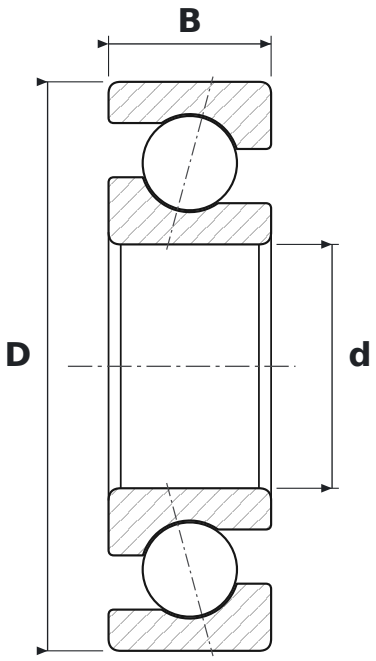

DIMENSIONS

d	bore diameter	**12 mm**
D	outside diameter	**28 mm**
B	width	**8 mm**

WHAT HS7001 CTP4SUL MEANS

C	kąt działania 15°
T	koszyk okienkowy masywny z tkaniny utwardzanej żywicą (tekstolit)
P4S	klasa dokładności P4S (standard Schaeffler) – lepsza niż P4 wg DIN 620
UL	wykonanie uniwersalne do montażu parami – para z lekkim napięciem wstępnym w układzie O i X

SPECIFICATIONS

Manufacturer	**FAG**
Manufacturer designation	**HS7001 CTP4SUL**
Rolling elements	**single-row ball bearing**
Contact angle	**15°**
Mass	**0.021 kg**