Łożysko ślizgowe przegubowe BLRB365214 F SKF

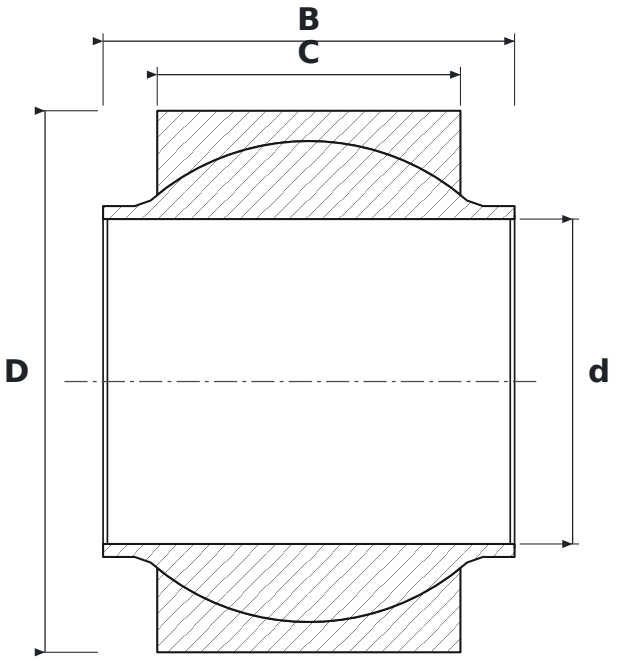

WYMIARY

d	średnica wewnętrzna	**45 mm**
D	średnica zewnętrzna	**75 mm**
B	szerokość pierścienia wewnętrznego (kuli)	**57 mm**
C	szerokość pierścienia zewnętrznego	**42 mm**

PARAMETRY

Producent	**SKF**
Symbol producenta	**BLRB365214 F**
B – szerokość pierścienia wewnętrznego	**57 mm**
C – szerokość pierścienia zewnętrznego	**42 mm**
Elementy toczne	**łożysko ślizgowe (bez elementów tocznych)**
Uszczelnienie	**otwarte – bez uszczelnień**
Masa	**1,022 kg**