Łożysko ślizgowe przegubowe BLRB366474 A SKF

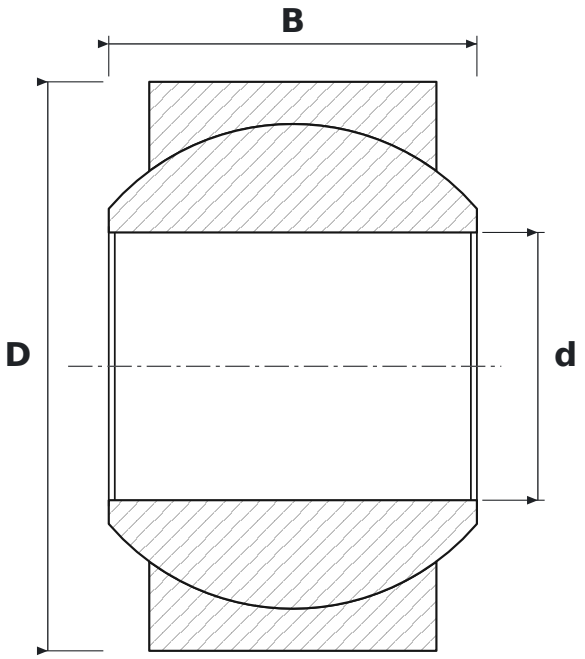

WYMIARY

d	średnica wewnętrzna	**25,4 mm**
D	średnica zewnętrzna	**53,98 mm**
B	szerokość pierścienia wewnętrznego (kuli)	**34,93 mm**

PARAMETRY

Producent	**SKF**
Symbol producenta	**BLRB366474 A**
Elementy toczne	**łożysko ślizgowe (bez elementów tocznych)**
Uszczelnienie	**otwarte – bez uszczelnień**