Łożysko ślizgowe przegubowe BLRB366748 AA SKF

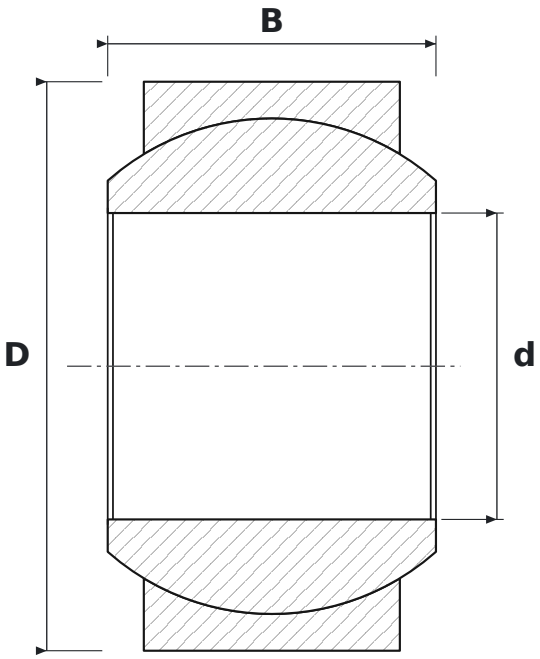

WYMIARY

d	średnica wewnętrzna	**14 mm**
D	średnica zewnętrzna	**26 mm**
B	szerokość pierścienia wewnętrznego (kuli)	**15 mm**

PARAMETRY

Producent	**SKF**
Symbol producenta	**BLRB366748 AA**
Elementy toczne	**łożysko ślizgowe (bez elementów tocznych)**
Uszczelnienie	**otwarte – bez uszczelnień**