Łożysko ślizgowe przegubowe DGE100 ES2RS INNE

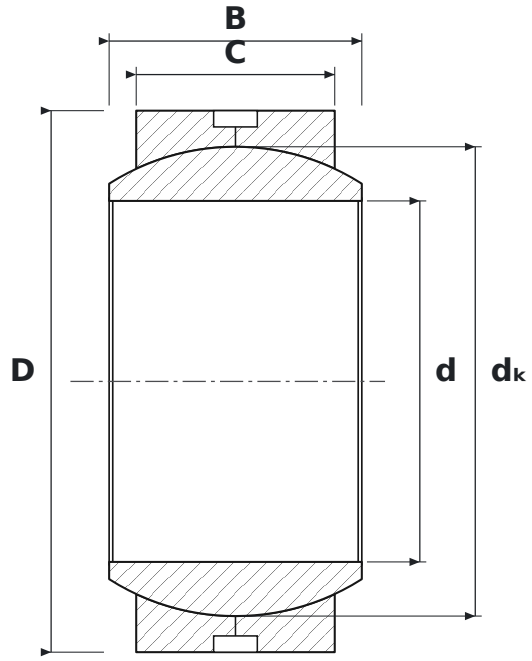

WYMIARY

d	średnica wewnętrzna	**100 mm**
D	średnica zewnętrzna	**150 mm**
B	szerokość pierścienia wewnętrznego (kuli)	**70 mm**
C	szerokość pierścienia zewnętrznego	**55 mm**
dK	średnica kuli	**130 mm**

PARAMETRY

Producent	**INNE**
Symbol producenta	**DGE100 ES2RS**
C – szerokość pierścienia zewnętrznego	**55 mm**
Elementy toczne	**łożysko ślizgowe (bez elementów tocznych)**
E	**wykonanie wzmocnione, zwiększona nośność**
2RS	**uszczelnienia gumowe stykowe, dwustronne**
Cechy	**Rowek i otwory smarowe**
Masa	**4,3 kg**