Łożysko ślizgowe przegubowe DGE100 LO INNE

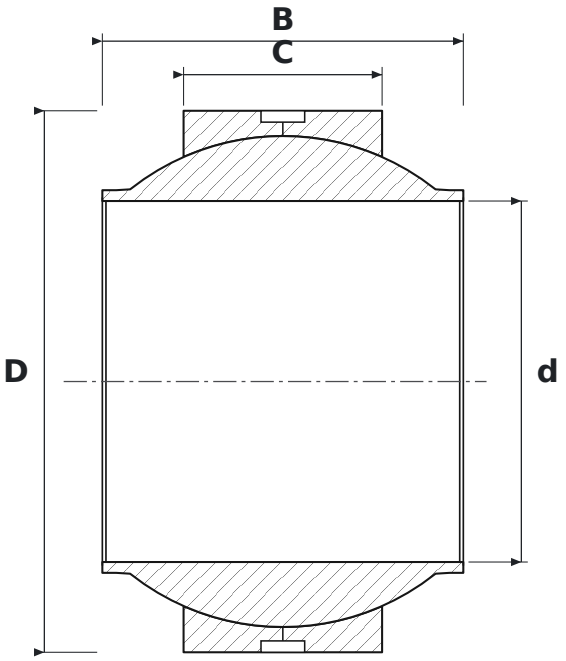

WYMIARY

d	średnica wewnętrzna	**100 mm**
D	średnica zewnętrzna	**150 mm**
B	szerokość pierścienia wewnętrznego (kuli)	**100 mm**
C	szerokość pierścienia zewnętrznego	**55 mm**

PARAMETRY

Producent	**INNE**
Symbol producenta	**DGE100 LO**
C – szerokość pierścienia zewnętrznego	**55 mm**
Elementy toczne	**łożysko ślizgowe (bez elementów tocznych)**
Uszczelnienie	**otwarte – bez uszczelnień**
Cechy	**Rowek i otwory smarowe**
Masa	**4,8 kg**